通関業務に係る業務フローの例

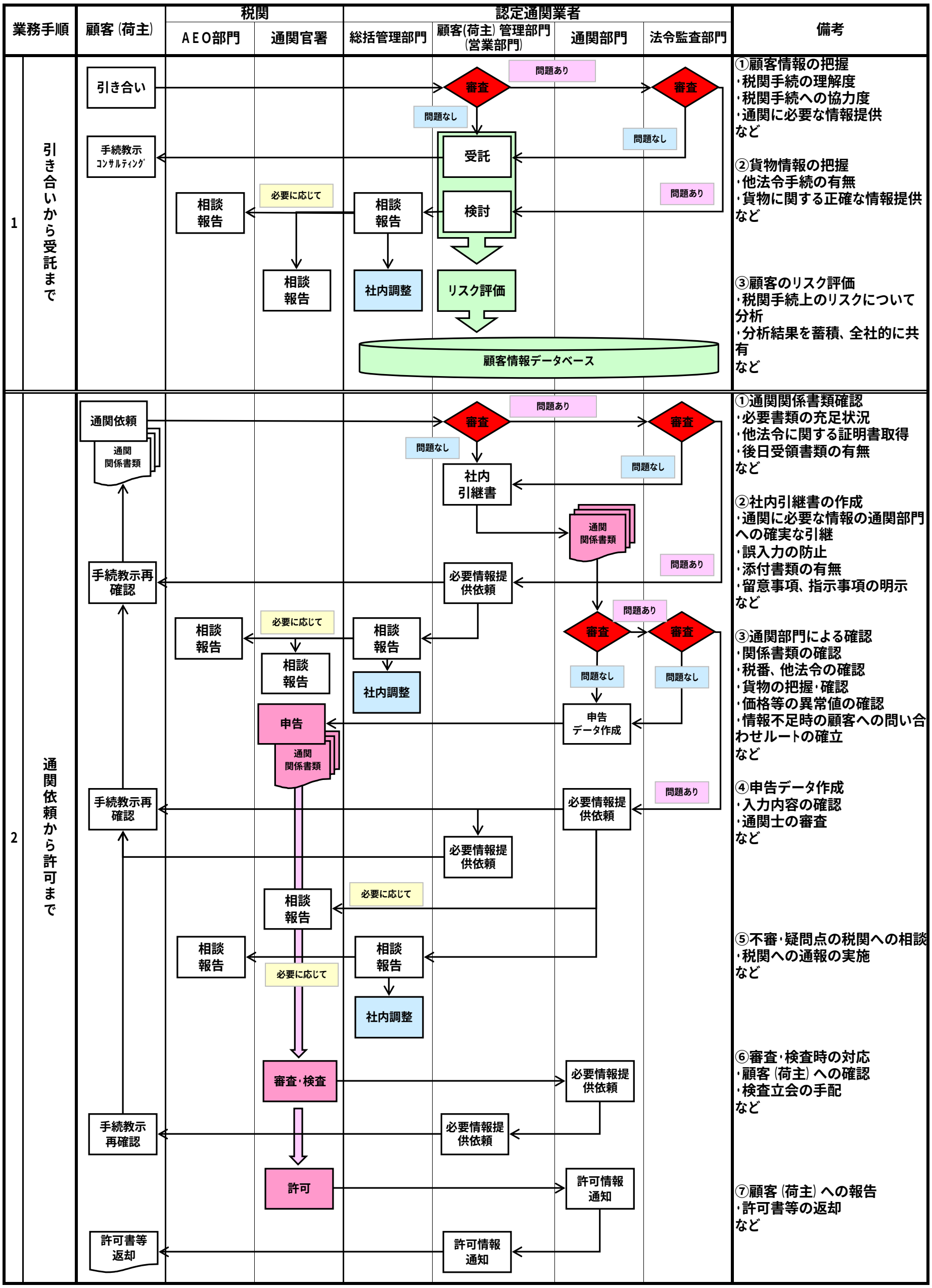

※ この業務フローは参考例ですので、全ての事業者に当てはまるものではありません。
また、必要な事項が記載されたものであれば、形式等は問いません。
具体的な内容につきましては各税関のAEO担当部門までお問合せください。